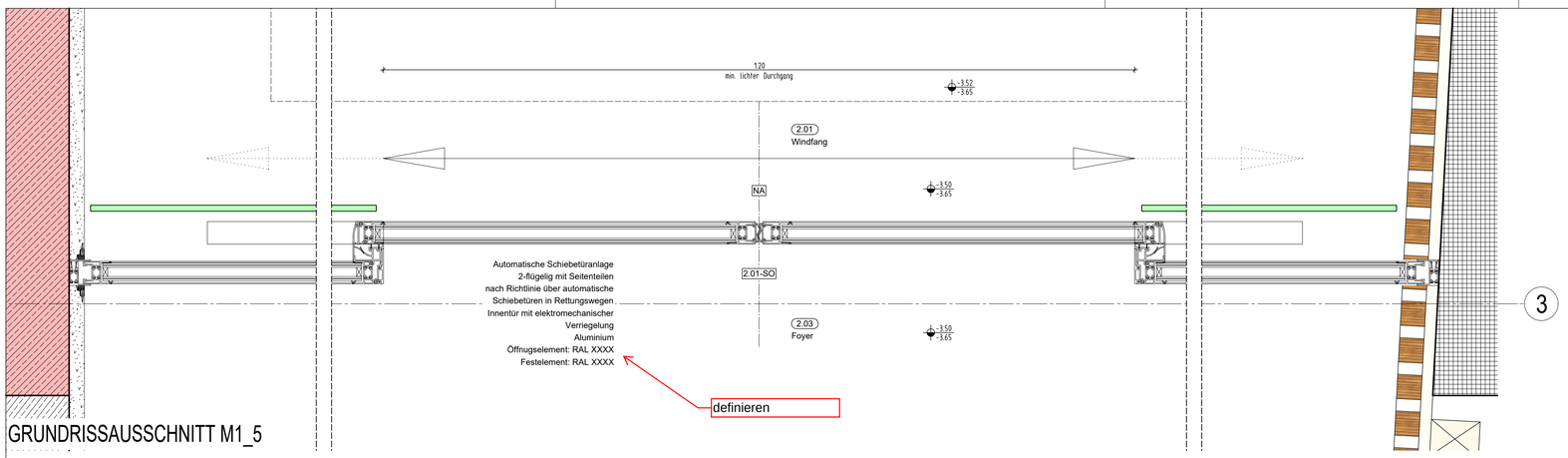

GRUNDRISSAUSSCHNITT M1_5

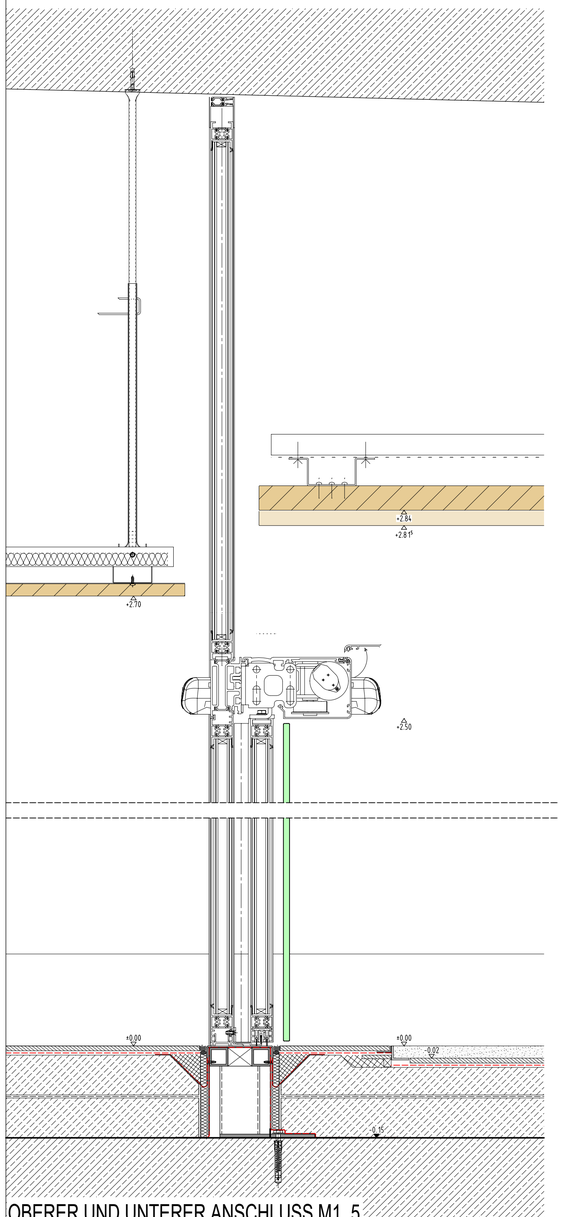

OBERER UND UNTERER ANSCHLUSS M1_5

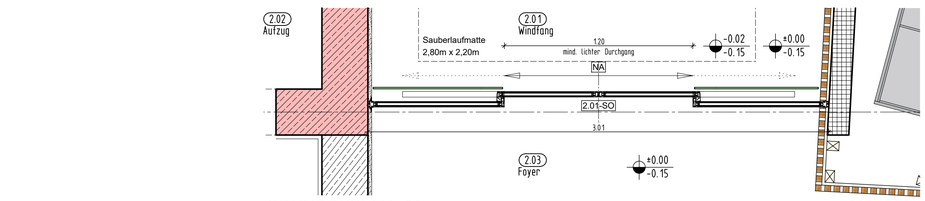

GRUNDRISS M1_20

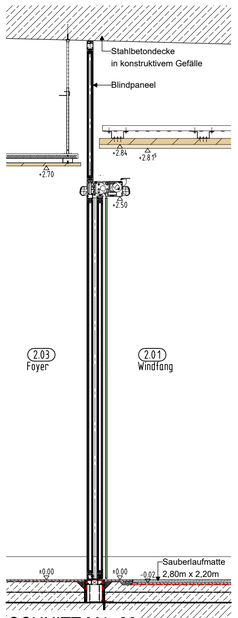

SCHNITT M1_20

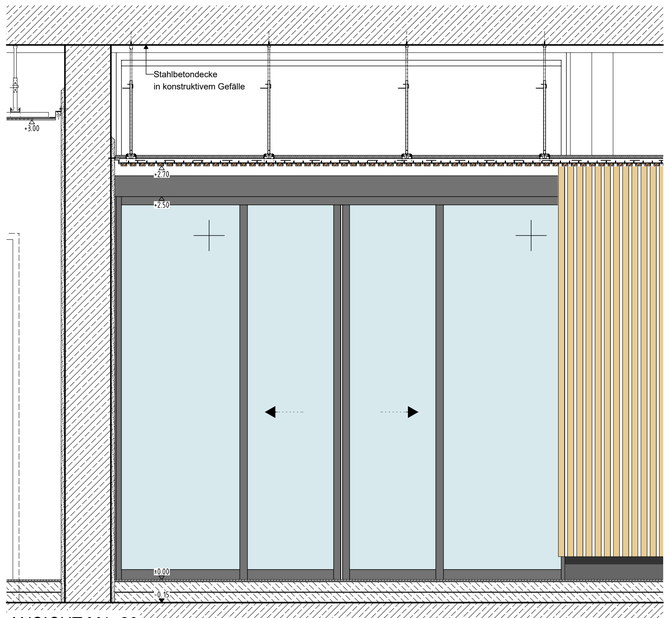

ANSICHT M1_20

INDEX	DATUM	NAME	ÄNDERUNGSVERMERK

AUSFÜHRUNGSPLAN

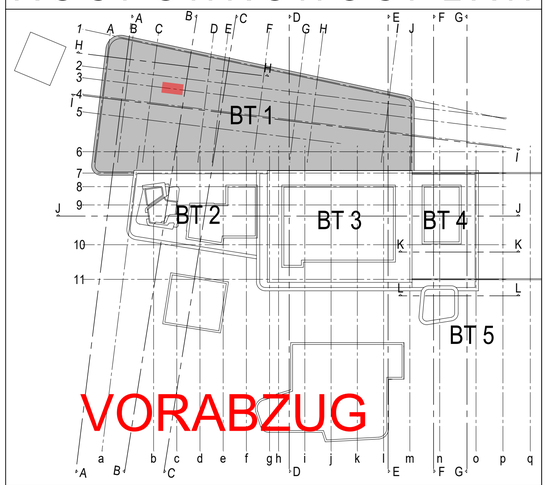

PROJEKT
Neubau Kombibad Maintal
Edmund-Seng-Straße 19
63477 Maintal

BAUHERR
Magistrat der Stadt Maintal
Klosterhofstr. 4-6
63477 Maintal
T. (06181) 400-0
E. info@maintal.de
UNTERSCHRIFT

ARCHITEKT
UNTERSCHRIFT

ZEICHNUNG
INNENFASSADE
SCHIEBETÜR WINDFANG
ACHSEN C-D/3

+/- 0.00m = NHN
NHN +103.750 m

MASSTAB 1:5/20
ZEICHNUNGSNR. WD002.01

PROJEKTNUMMER 2021-805
ERSTELLDATUM 22.08.2025
PROJEKTLEITUNG
GEZEICHNET
INDEX V0

Plot-Datum: 27.08.2025

H/B = 594 / 841 (0.50m²)
Allplan 2024